Item: G1

unit: mm



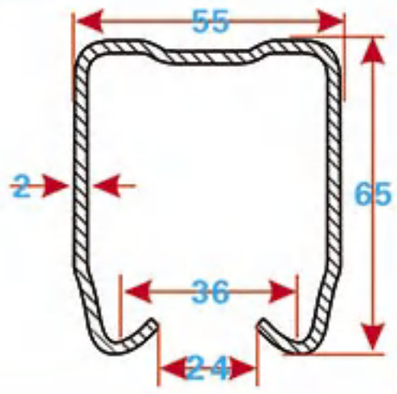

产品参数	Product Parameters
名 称 (Name)	上 滑 轨 (Sliding Door Rail)
型 号 (Item)	G 1
净 重 (N.W.)	3.05kg/m
承 重 (Loading Capacity)	450kg
表面处理 (Surface Finishing)	热镀锌 (Hot Galvanized)
适配滑轮 (Matching)	H1-4/H1-5/H5

Item: G2

unit: mm



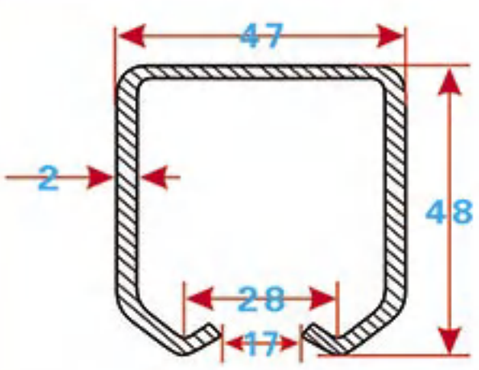

产品参数	Product Parameters
名 称 (Name)	上 滑 轨 (Sliding Door Rail)
型 号 (Item)	G 2
净 重 (N.W.)	2.45kg/m
承 重 (Loading Capacity)	250kg
表面处理 (Surface Finishing)	热镀锌 (Hot Galvanized)
适配滑轮 (Matching)	H2-1/H2-1A/H2-2

Item: G3

unit: mm

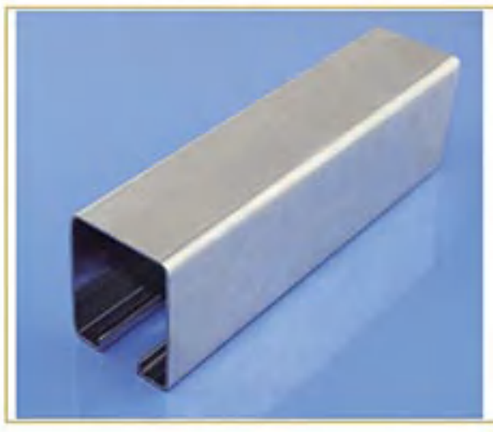

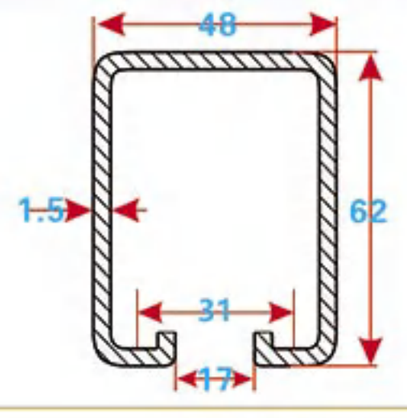

产品参数	Product Parameters
名 称 (Name)	上 滑 轨 (Sliding Door Rail)
型 号 (Item)	G 3
净 重 (N.W.)	2.4 kg/m
承 重 (Loading Capacity)	200kg
表面处理 (Surface Finishing)	热镀锌 (Hot Galvanized)
适配滑轮 (Matching)	H3-1/H3-2/H3-3

Item: G4–A

unit: mm

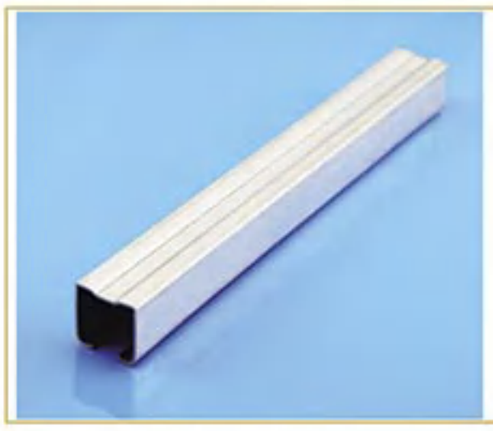

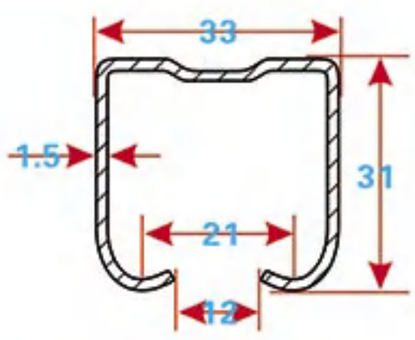

产品参数	Product Parameters
名 称 (Name)	上 滑 轨 (Sliding Door Rail)
型 号 (Item)	G4-A
净 重 (N.W.)	1.3 kg/m
承 重 (Loading Capacity)	150kg
表面处理 (Surface Finishing)	热镀锌 (Hot Galvanized)
适配滑轮 (Matching)	H4-1/H4-2/H4-3

Item: G4–B

unit: mm

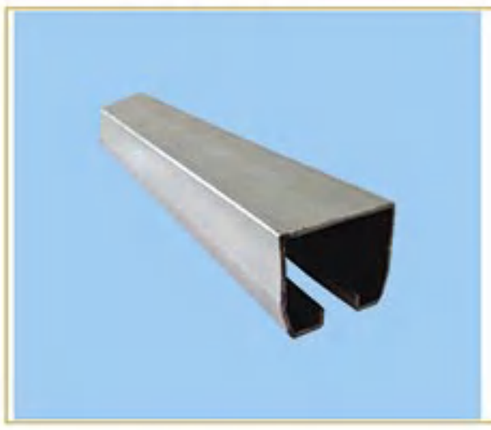

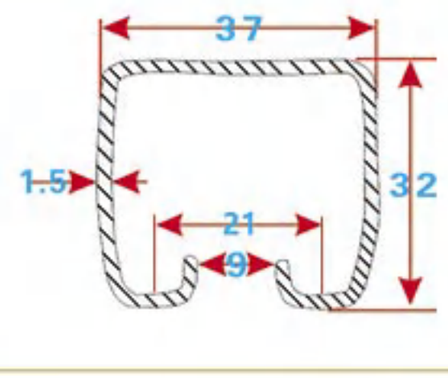

产品参数	Product Parameters
名 称 (Name)	上 滑 轨 (Sliding Door Rail)
型 号 (Item)	G4-B
净 重 (N.W.)	1.35 kg/m
承 重 (Loading Capacity)	150kg
表面处理 (Surface Finishing)	热镀锌 (Hot Galvanized)
适配滑轮 (Matching)	H4-8

Item: B–1

unit: mm

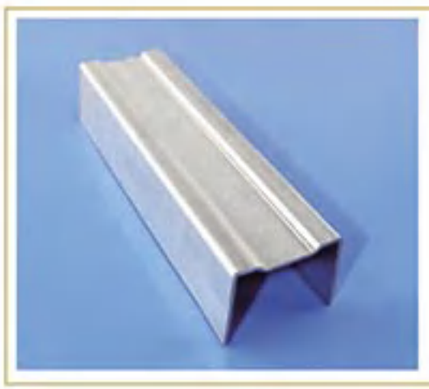

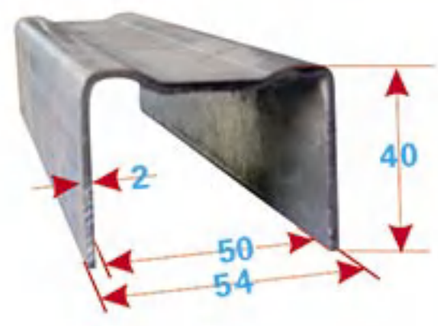

产品参数	Product Parameters
名 称 (Name)	5公分厚门板包边
型 号 (Item)	B-1
净 重 (N.W.)	2 kg/m
表面处理 (Surface Finishing)	热镀锌 (Hot Galvanized)
适配滑轮 (Matching)	H11

Item:K1-1

unit: mm



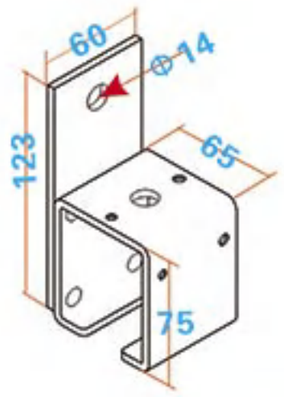

产品参数 Product Parameters

名 称 (Name)	卡 件 (Rail Fixing)
型 号 (Item)	K1-1
净 重 (N.W.)	0.715kg/pc
承 重 (Loading Capacity)	150kg/pc
表面处理 (Surface Finishing)	镀 锌 (Zinc)
适配滑轮 (Matching)	G1

Item:K1-2

unit: mm



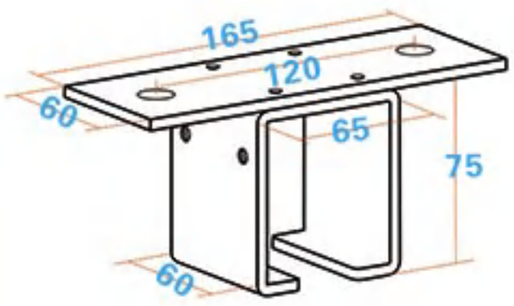

产品参数 Product Parameters

名 称 (Name)	卡 件 (Rail Fixing)
型 号 (Item)	K1-2
净 重 (N.W.)	0.805kg/pc
承 重 (Loading Capacity)	150kg/pc
表面处理 (Surface Finishing)	镀 锌 (Zinc)
适配滑轮 (Matching)	G1

Item:K2-1

unit: mm



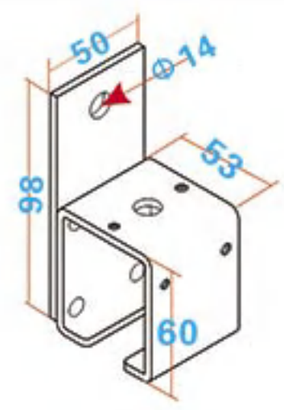

产品参数 Product Parameters

名 称 (Name)	卡 件 (Rail Fixing)
型 号 (Item)	K2-1
净 重 (N.W.)	0.43kg/pc
承 重 (Loading Capacity)	150kg/pc
表面处理 (Surface Finishing)	镀 锌 (Zinc)
适配滑轮 (Matching)	G2

Item:K2-2

unit: mm



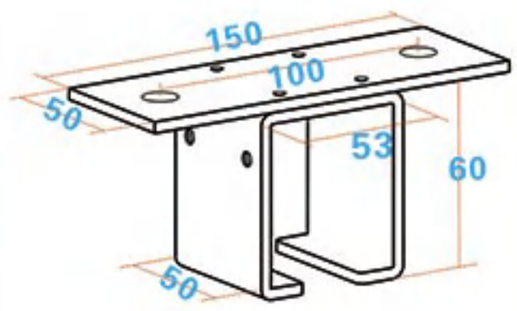

产品参数 Product Parameters

名 称 (Name)	卡 件 (Rail Fixing)
型 号 (Item)	K2-2
净 重 (N.W.)	0.47kg/pc
承 重 (Loading Capacity)	150kg/pc
表面处理 (Surface Finishing)	镀 锌 (Zinc)
适配滑轮 (Matching)	G2

Item: K3

unit: mm



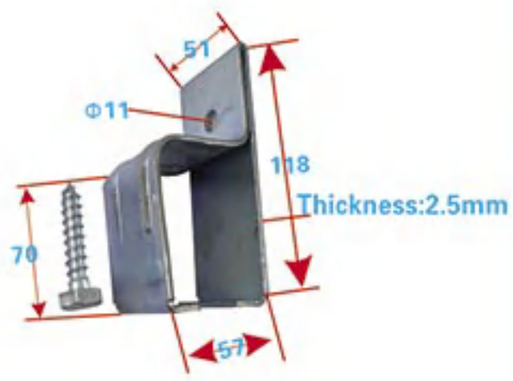

产品参数 Product Parameters

名 称 (Name)	卡 件 (Rail Fixing)
型 号 (Item)	K3
净 重 (N.W.)	0.28kg/pc
承 重 (Loading Capacity)	100kg/pc
表面处理 (Surface Finishing)	镀 锌 (Zinc)
适配滑轮 (Matching)	G3

Item:K3-1

unit: mm



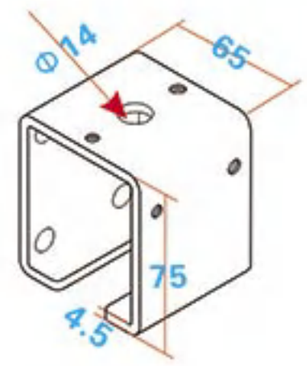

产品参数 Product Parameters

名 称 (Name)	卡 件 (Rail Fixing)
型 号 (Item)	K3-1
净 重 (N.W.)	0.465kg/pc
承 重 (Loading Capacity)	150kg/pc
表面处理 (Surface Finishing)	镀 锌 (Zinc)
适配滑轮 (Matching)	G1

Item:K3-2

unit: mm



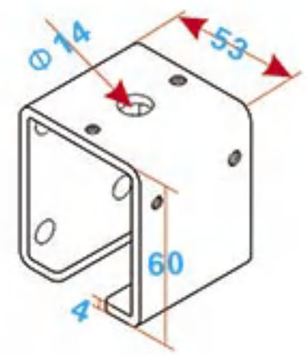

产品参数 Product Parameters

名 称 (Name)	卡 件 (Rail Fixing)
型 号 (Item)	K3-2
净 重 (N.W.)	0.26kg/pc
承 重 (Loading Capacity)	150kg/pc
表面处理 (Surface Finishing)	镀 锌 (Zinc)
适配滑轮 (Matching)	G2

Item:D3

unit: mm

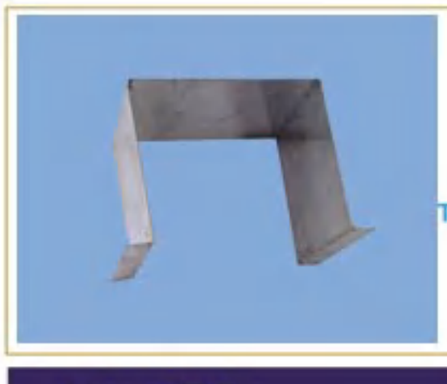

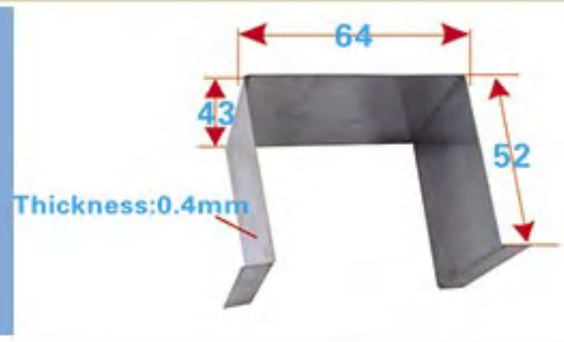

产品参数 Product Parameters

名 称 (Name)	装 饰 板 (Sheet Plate)
型 号 (Item)	D3
净 重 (N.W.)	0.023kg/pc
表面处理 (Surface Finishing)	镀 锌 板 (Hot Galvanized)
适配滑轮 (Matching)	G3

Item:Z3

unit: mm



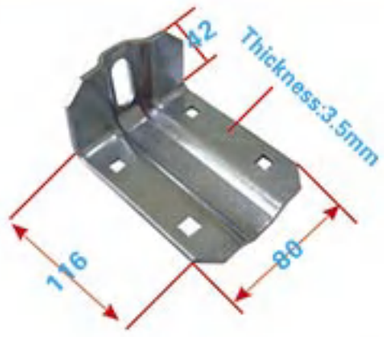

产品参数 Product Parameters

名 称 (Name)	支 撑 板 (Metal Plate)
型 号 (Item)	Z3
净 重 (N.W.)	0.32kg/pc
表面处理 (Surface Finishing)	镀 锌 (Zinc)

Item:SD1

unit: mm





产品参数 Product Parameters

名 称 (Name)	定 位 器 (Positioning)
型 号 (Item)	SD1
净 重 (N.W.)	0.28kg/pc
承 重 (Loading Capacity)	300N
表面处理 (Surface Finishing)	镀 锌 (Zinc)
适配滑轮 (Matching)	G1

Item:H11

unit: mm



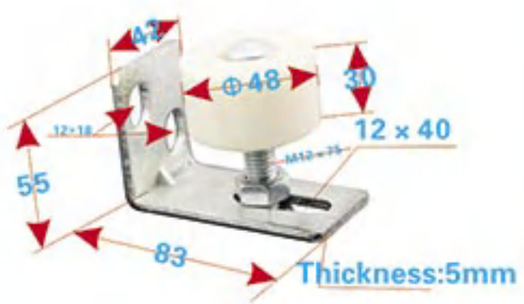

产品参数 Product Parameters

名 称 (Name)	导 向 轮 (Guide Wheel)
型 号 (Item)	H11
净 重 (N.W.)	0.29kg/pc
表面处理 (Surface Finishing)	镀 锌 (Zinc)
适配滑轮 (Matching)	B-1

Item: F165

unit: mm

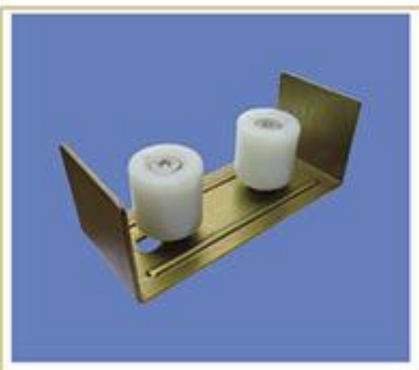

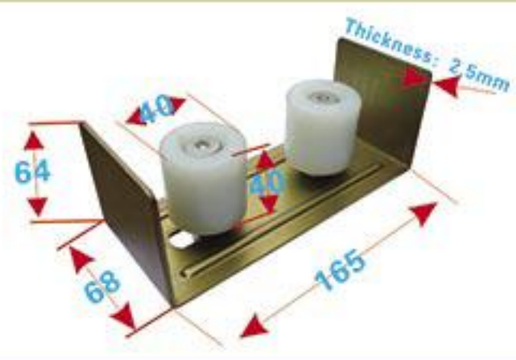

产品参数 Product Parameters

名 称 (Name)	尼龙轮框架 (Upper Guide Nylon Roller Braket)
型 号 (Item)	F 165
净 重 (N.W.)	0.65kg/pc
表面处理 (Surface Finishing)	镀 锌 (Zinc)

铁片二轮挂轮



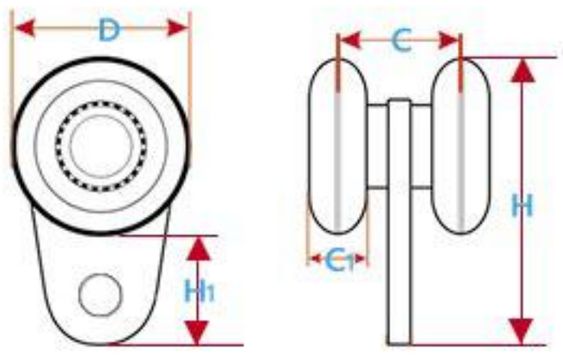

产品型号 (Item)	D (Φmm)	C (mm)	C1 (mm)	H1 (mm)	H (mm)	净重(N.W.) (g)
H4-4	25	21	6	14	38	60

冲压四轮轴承挂轮



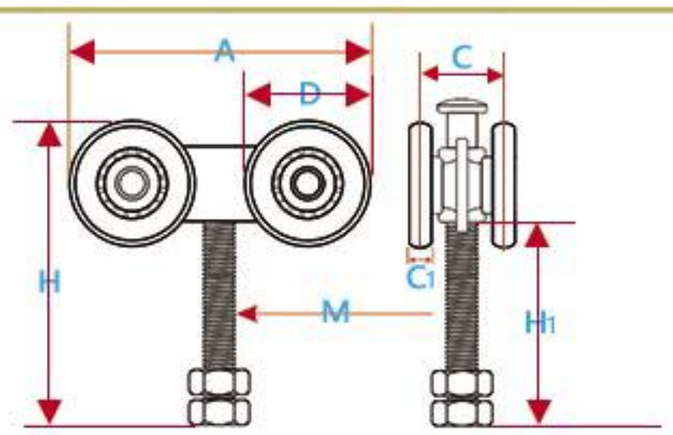

产品型号 (Item)	D (Φmm)	A (mm)	C (mm)	C1 (mm)	H1 (mm)	H (mm)	M (mm)	净重(N.W.) (g)
H3-3	46	110	32	8	70	120	12	620

尼龙四轮挂轮



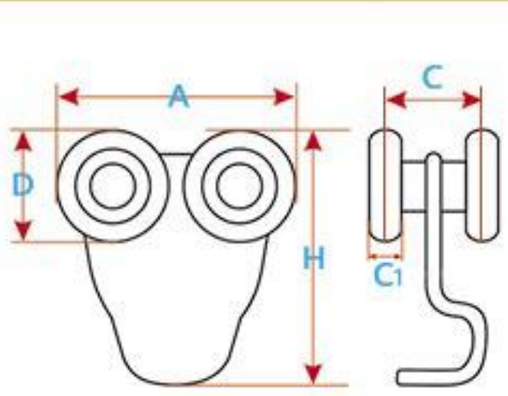

产品型号 (Item)	D (Φmm)	C (mm)	C1 (mm)	H (mm)	A (mm)	净重(N.W.) (g)
H4-2	24	20	7	52	48	70

美国轴承挂轮





产品型号 (Item)	D (Φmm)	C (mm)	C1 (mm)	H (mm)	净重(N.W.) (g)
H4-8	27	21	7	62	70

非洲四轮轴承挂轮



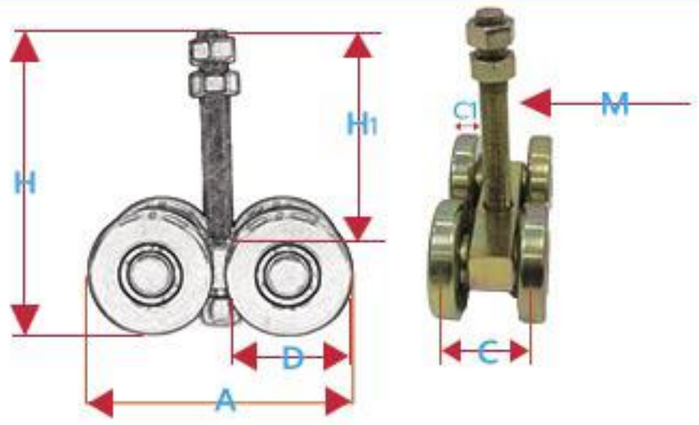

产品型号 (Item)	D (Φmm)	A (mm)	C (mm)	C1 (mm)	H1 (mm)	H (mm)	M (mm)	净重(N.W.) (g)
H6-68	68	143	47	15	115	170	16	2270
H6-48	48		30	8	49	82	3/8 "	740



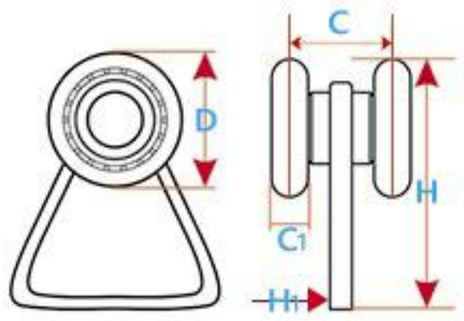

产品型号 (Item)	D (Φmm)	C (mm)	C1 (mm)	H1 (Φ)	H (mm)	净重(N.W.) (g)
H2-1A	38	26	8	6	78	200

锻造四轮挂轮



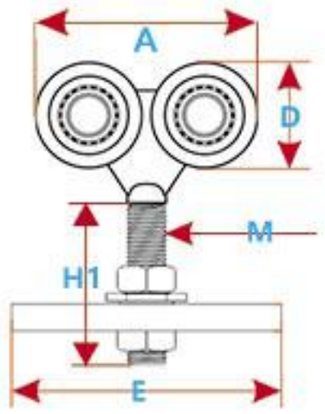

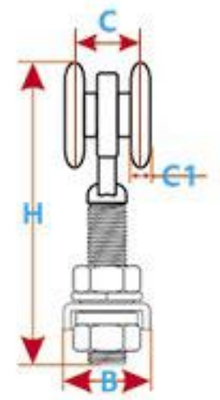

产品型号 (Item)	D (Φmm)	A (mm)	C (mm)	C1 (mm)	H1 (mm)	H (mm)	M (Φmm)	E (mm)	B (mm)	净重(N.W.) (g)
H5	55	113	35	10	85	166	20	138	45	1530
H2-2	38	84	31	8	58	118	12	120	31	540
H4-3	24	53	20	6	40	79	8	94	24	200
H4-10	28	78	25.5	6	38	80	8	94	24	230

锻造四轮旋转360°挂轮



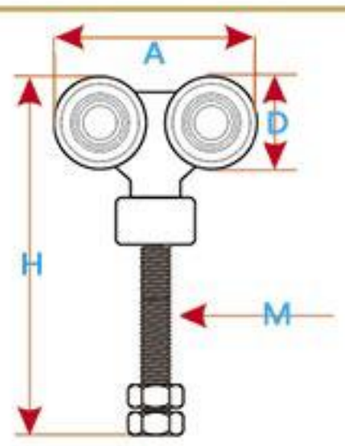

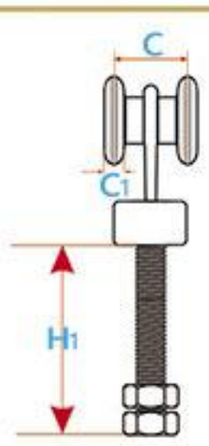

产品型号 (Item)	D (Φmm)	A (mm)	C (mm)	C1 (mm)	H1 (mm)	H (mm)	M (mm)	净重(N.W.) (g)
H2-5W	37	84	31.5	8.5	80	152	12	560
H4-7	24	53	22	6	42	88	8	170

锻造二轮旋转360°挂轮



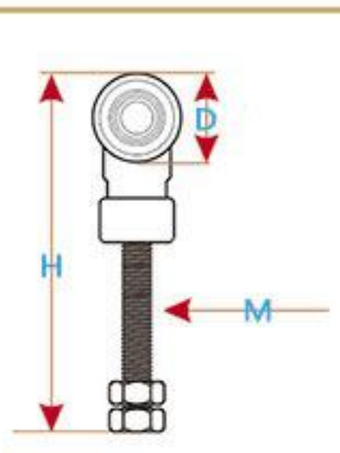

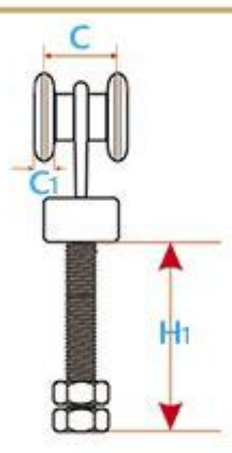

产品型号 (Item)	D (Φmm)	C (mm)	C1 (mm)	H1 (mm)	H (mm)	M (mm)	净重(N.W.) (g)
H2-4W	38	31.5	8.5	80	152	12	370
H4-6	24	20	6	55	117	8	170

锻造二轮挂轮



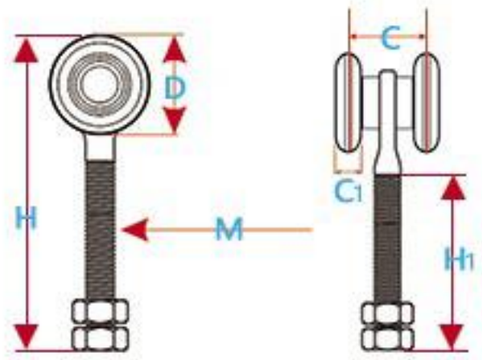

产品型号 (Item)	D (Φmm)	C (mm)	C1 (mm)	H1 (mm)	H (mm)	M (mm)	净重(N.W.) (g)
H2-1	37	28	10	70	119	12	250
H3-4	46	32	8	70	122	12	320
H4-5	24	21	6	53	78	8	70
H5-1	55	36	10	80	152	20	670

冲压圆片四轮挂轮



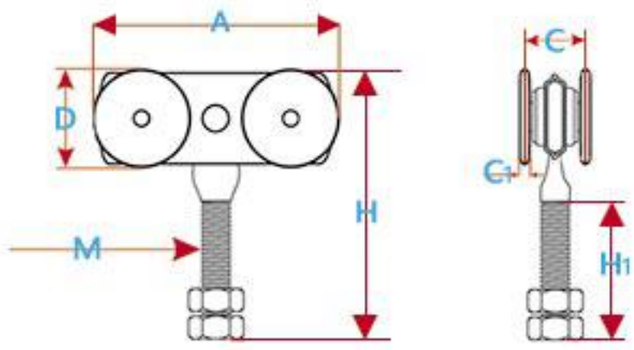

产品型号 (Item)	D (Φmm)	A (mm)	C (mm)	C1 (mm)	H1 (mm)	H (mm)	M (mm)	净重(N.W.) (g)
H1-4	55	140	37	5	72	150	16	1000
H1-75	75	162	37	5	118	152	16	1480

冲压折弯四轮圆片挂轮



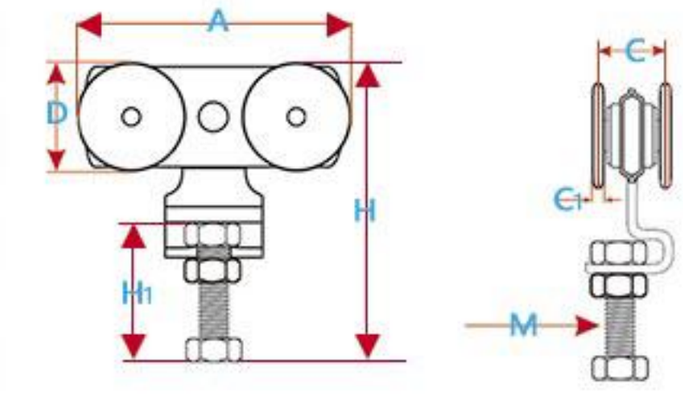

产品型号 (Item)	D (Φmm)	A (mm)	C (mm)	C1 (mm)	H1 (mm)	H (mm)	M (mm)	净重(N.W.) (g)
H1-5	55	140	37	5	68	152	16	1150

冲压折弯四轮轴承挂轮



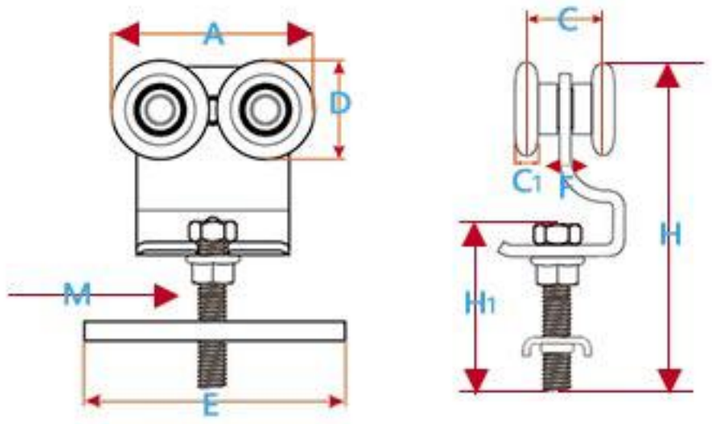

产品型号 (Item)	D (Φmm)	A (mm)	C (mm)	C1 (mm)	H1 (mm)	H (mm)	M (mm)	E (mm)	F (mm)	净重(N.W.) (g)
H4-1	24	53	21	6	55	100	10	95	3	280
H4-9	38	78	23	11	25	100	20		6	640

冲压四轮挂轮



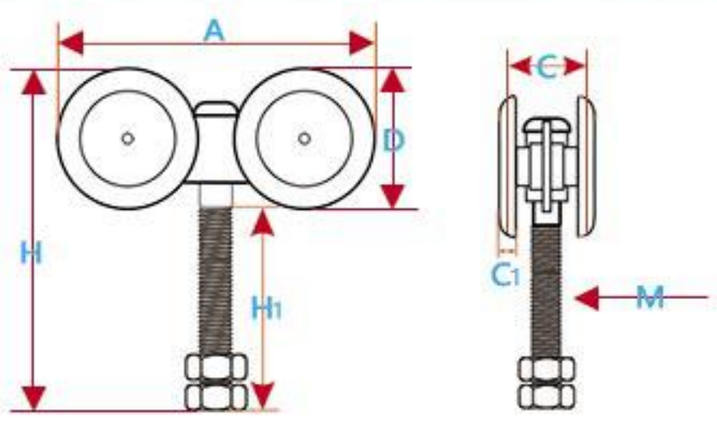

产品型号 (Item)	D (Φmm)	A (mm)	C (mm)	C1 (mm)	H1 (mm)	H (mm)	M (mm)	净重(N.W.) (g)
H3-1	55	114	32	8	70	138	12	550
H3-2	55	114	29.5	6.5	70	127	12	440

方钢支架挂轮



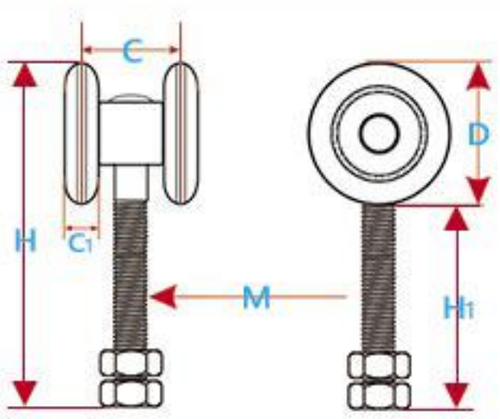

产品型号 (Item)	D (Φmm)	C (mm)	C1 (mm)	H1 (mm)	H (mm)	M (mm)	净重(N.W.) (g)
H3	48	32	8	80	122	12	

尼龙轮 Nylon Roller



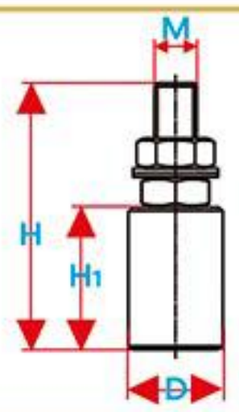

产品名称 (Product)	产品型号 (Item)	D (Φmm)	H1 (mm)	H (mm)	M (Φmm)	净重(N.W.) (g)
尼龙轮	NL27x35	27	35	75	12	100
	NL30x40	30	40	75	12	100
	NL40x40	40	40	75	12	140
	NL40x48	40	48	85	12	150
	NL40x60	40	60	95	14	220
	NL40x90	40	90	135	14	270
	NL40x120	40	120	165	16	480
	NL40x150	40	150	195	16	560
	NL40x250	40	250	300	16	960

ITEM: F200 (Upper Guide Nylon Roller Braket) 尼龙轮框架 净重(N.W.):: 510g



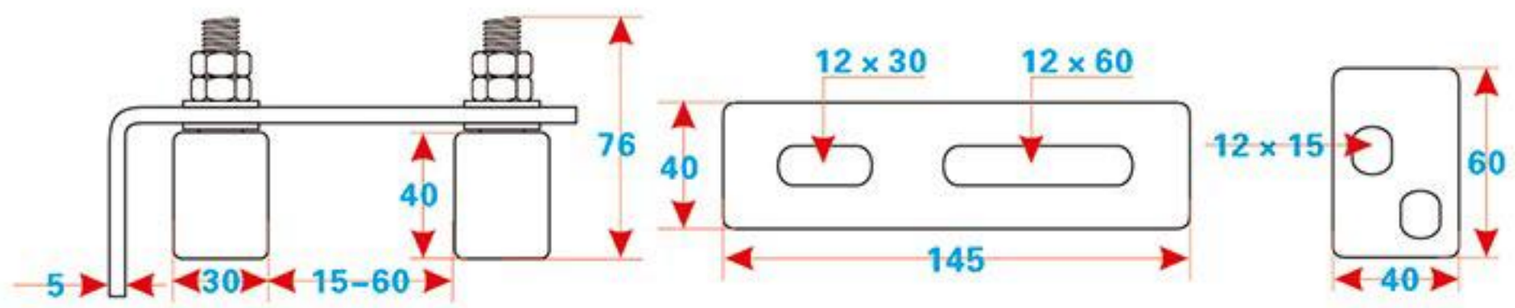

ITEM: T200 (End Stop) 门兜 净重(N.W.): 1176g



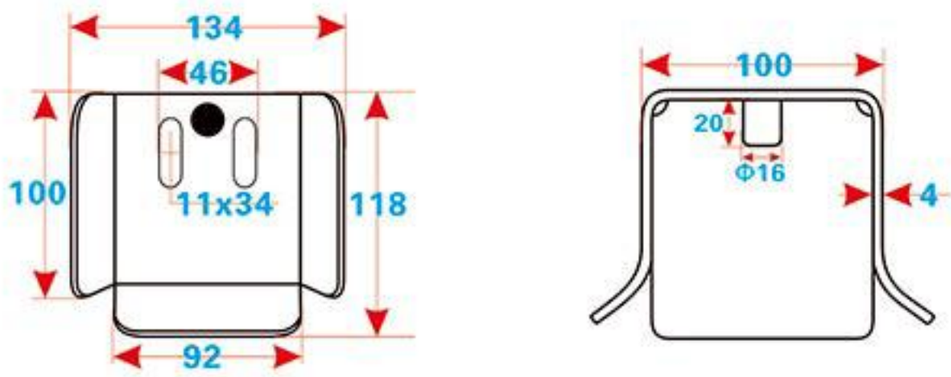

ITEM: MX02A (Gate Stopper) 门吸 净重(N.W.): 550g

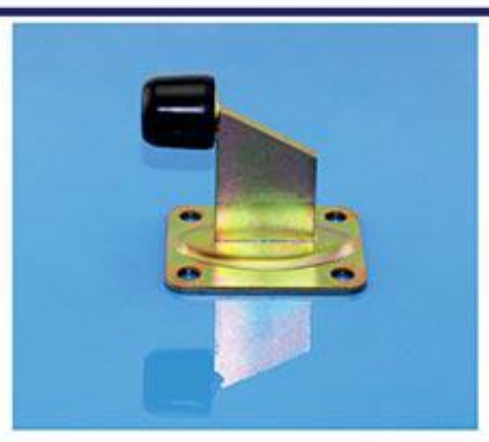

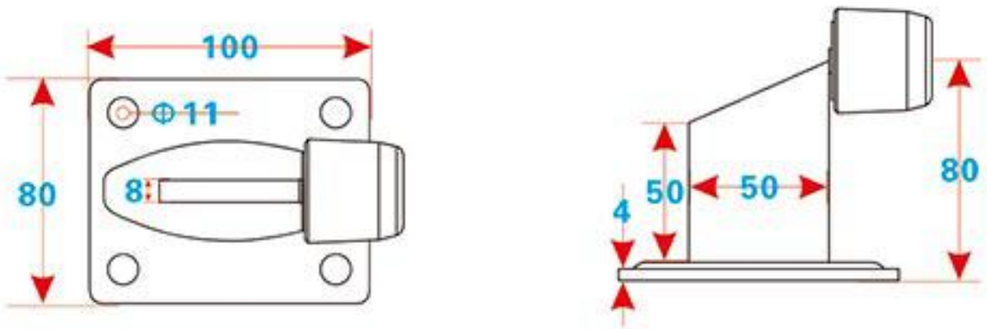

Item:BSY/BSV系列　　单 轴 承（Single bearing)



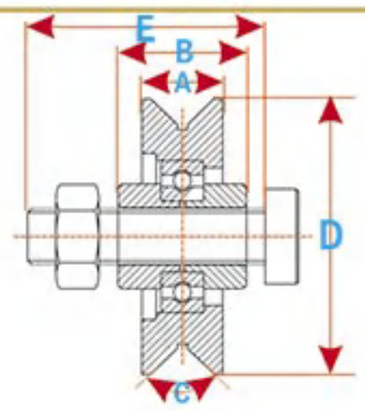

产品型号 (Item)	D (Φmm)	A (mm)	B (mm)	C (∠)	E (mm)	净重(N.W.) (g)
BSY(V)40	38	12	20	92°	M6*50	110
BSY(V)50	48	15	21	92°	M10*55	180
BSY(V)60	58	17	21	92°	M10*55	280
BSY(V)70	68	20	24	92°	M12*60	470
BSY(V)80	78	20	24	92°	M12*60	640
BSY(V)90	88	20	24	92°	M12*60	830
BSY(V)100	98	20	24	92°	M12*60	1030
BSY(V)110	108	25	30	92°	M14*70	1250
BSY(V)120	118	25	30	92°	M16*70	1700
BSY(V)140	138	25	30	92°	M16*70	1960

Item:BDY/BDV系列　　双 轴 承（Double bearing)



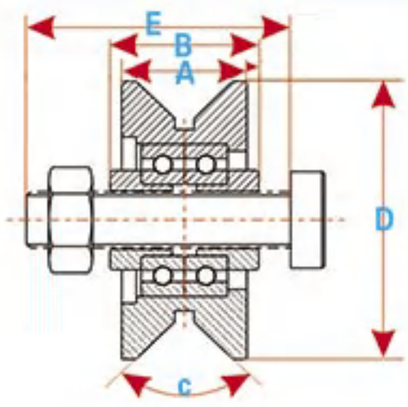

产品型号 (Item)	D (Φmm)	A (mm)	B (mm)	C (∠)	E (mm)	净重(N.W.) (g)
BDY(V)70	68	23	30/35	92°	M12X70	490
BDY(V)80	78	23	30/35	92°	M12X70	720
BDY(V)90	88	24	35	92°	M12X70	1010
BDY(V)100	98	24	35	92°	M12X70	1210
BDY(V)120	118	26	42	92°	M14X70	1880
BDY(V)140	138	30	42	92°	M14X70	2160
BDY(V)160	158	30	42	92°	M14X70	3800

Item:BSU系列　　单 轴 承（Single bearing)





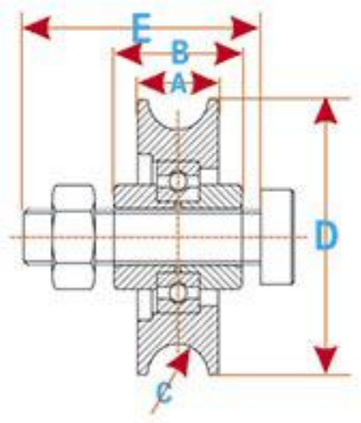

产品型号 (Item)	D (Φmm)	A (mm)	B (mm)	C (Φmm)	E (mm)	净重(N.W.) (g)
BSU50	48	15	21	13	M10*55	140
BSU60	58	17	21	13	M10*55	270
BSU70	68	20	24	16.5	M12*60	410
BSU80	78	20	24	16.5	M12*60	600
BSU90	88	20	24	16.5	M12*60	750
BSU100	98	20	24	16.5	M12*60	1000
BSU110	108	25	30	20.5	M14*70	1220
BSU120	118	25	30	20.5	M14*70	1660
BSU140	138	25	30	20.5	M16*70	1880

Item:BDU系列　　双 轴 承（Double bearing)





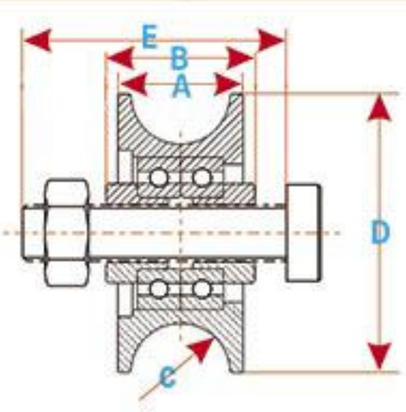

产品型号 (Item)	D (Φmm)	A (mm)	B (mm)	C (Φmm)	E (mm)	净重(N.W.) (g)
BDU70	68	23	30/35	20.5	M12X70	470
BDU80	78	23	30/35	20.5	M12X70	680
BDU90	88	24	35	20.5	M12X70	930
BDU100	98	24	35	20.5	M12X70	1110
BDU120	118	30	42	20.5	M14X70	1750
BDU140	138	30	42	20.5	M14X70	2000
BDU160	158	30	42	20.5	M14X70	3600

Item:LSY/LSV系列　　单 轴 承（Single bearing）

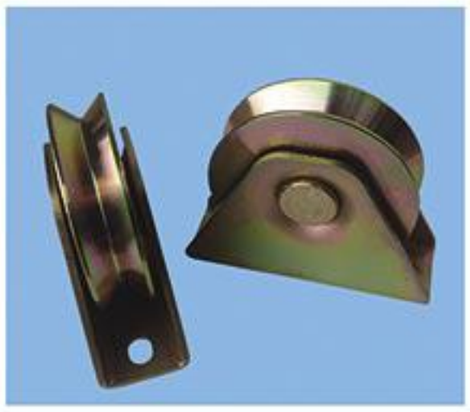
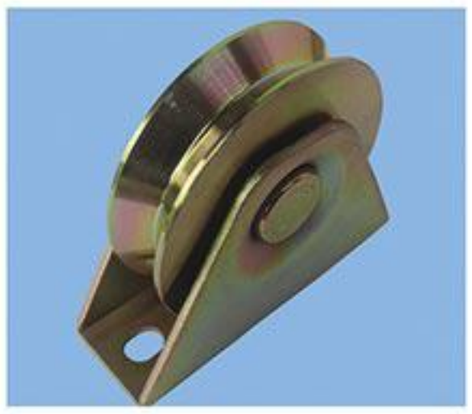
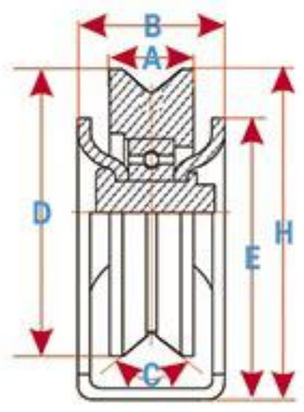

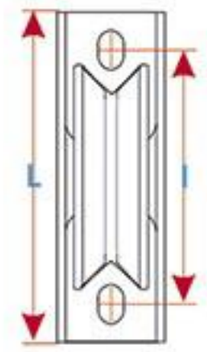

产品型号 (Item)	D (Φmm)	A (mm)	B (mm)	C (∠)	E (mm)	H (mm)	L (mm)	I (mm)	净重(N.W.) (g)
LSY(V)40	38	12	20	92°	38	43	58	38	130
LSY(V)50	48	15	28	92°	55	59	85	55	300
LSY(V)60	58	17	28	92°	55	64	85	55	390
LSY(V)70	68	20	34	92°	67	80	100	76	670
LSY(V)80	78	20	34	92°	67	85	100	76	840
LSY(V)90	88	20	36	92°	87	103	131	92	1150
LSY(V)100	98	20	36	92°	87	108	131	92	1350

Item:LDY/LDV系列　　双 轴 承（Double bearing）

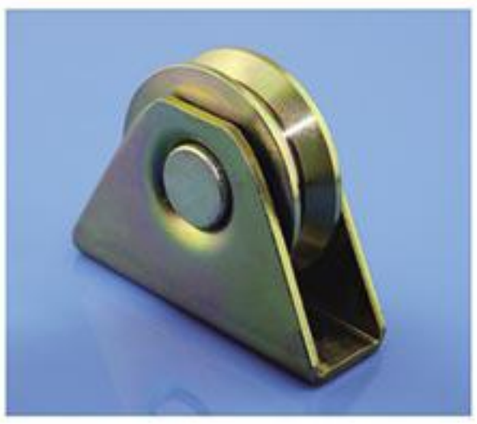
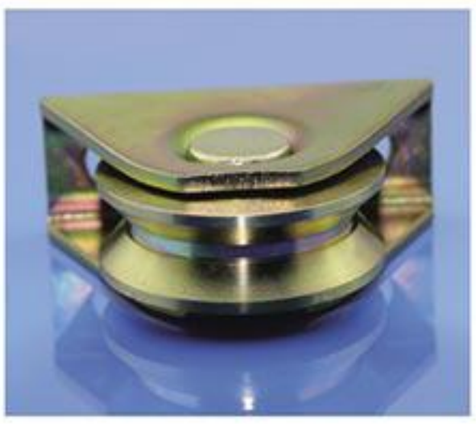
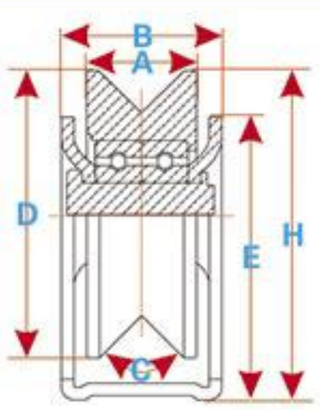

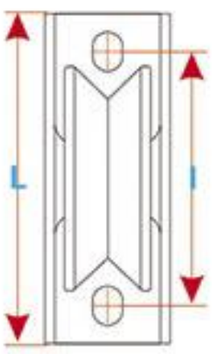

产品型号 (Item)	D (Φmm)	A (mm)	B (mm)	C (∠)	E (mm)	H (mm)	L (mm)	I (mm)	净重(N.W.) (g)
LDY(V)70	68	23	35	92°	69	79	100	76	735
LDY(V)80	78	23	35	92°	69	84	100	76	920
LDY(V)90	88	24	37	92°	88	102	131	92	1350
LDY(V)100	98	24	37	92°	88	107	131	92	1590

Item:LSU系列　　单 轴 承（Single bearing)

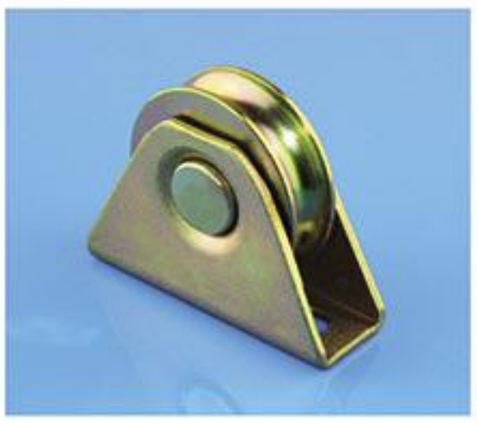

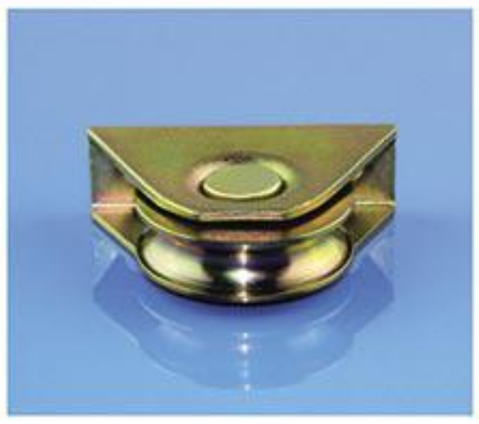

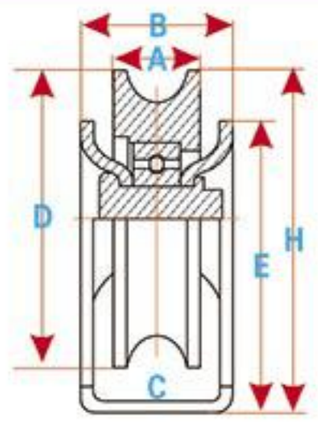

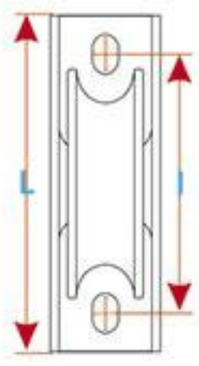

产品型号 (Item)	D (Φmm)	A (mm)	B (mm)	C (Φmm)	E (mm)	H (mm)	L (mm)	I (mm)	净重(N.W.) (g)
LSU40	38	12	20	8	38	43	58	38	120
LSU50	48	15	28	13	57	62	85	55	280
LSU60	58	17	28	13	57	67	85	55	
LSU70	68	20	34	16.5	69	79	100	76	640
LSU80	78	20	34	16.5	69	84	100	76	800
LSU90	88	20	36	16.5	87	102	131	92	1150
LSU100	98	20	36	16.5	87	107	131	92	1360

Item:LSH系列　　单 轴 承（Single bearing)



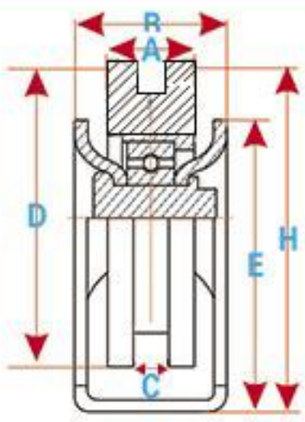

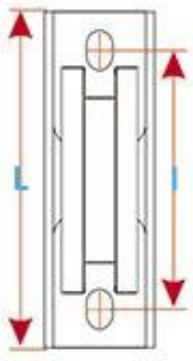

产品型号 (Item)	D (Φmm)	A (mm)	B (mm)	C (Φmm)	E (mm)	H (mm)	L (mm)	I (mm)	净重(N.W.) (g)
LSH40	38	12	20	5	38	43	58	38	120
LSH50	48	15	28	5	55	59	85	55	310
LSH60	58	17	28	6	55	64	85	55	400
LSH70	68	20	35	8	67	80	100	76	700
LSH80	78	20	35	8	67	85	100	76	870
LSH90	88	20	36	8	87	103	131	92	1210
LSH100	98	20	36	8	87	108	131	92	1430

Item: LDU系列　　双 轴 承（Double bearing）


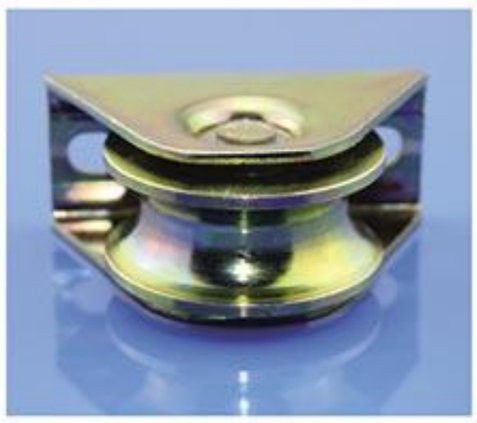
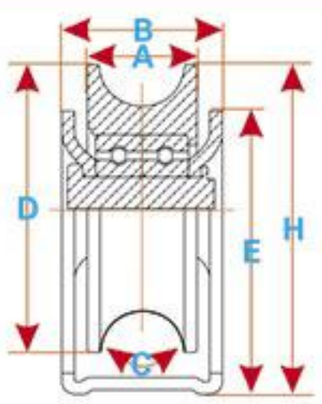

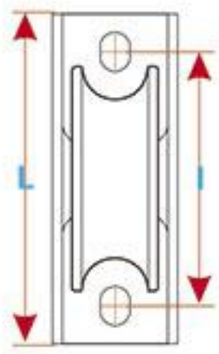

产品型号 (Item)	D (Φmm)	A (mm)	B (mm)	C (Φmm)	E (mm)	H (mm)	L (mm)	I (mm)	净重(N.W.) (g)
LDU70	68	23	35	92°	69	84	100	76	690
LDU80	78	23	35	92°	69	84	100	76	870
LDU90	88	24	37	92°	88	102	131	92	1260
LDU100	98	24	37	92°	88	107	131	92	1480

Item: FSY/FSV系列　　单 轴 承（Single bearing）


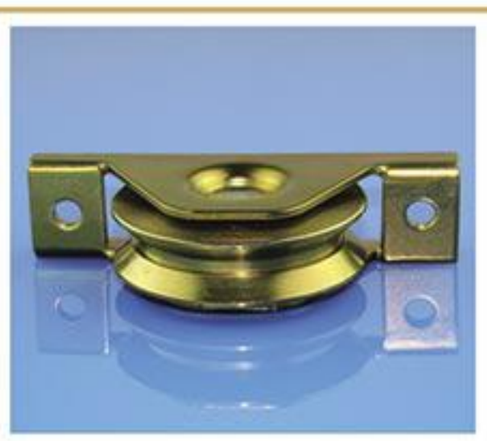
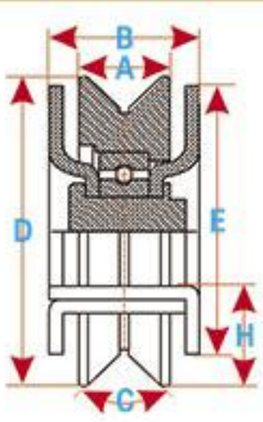

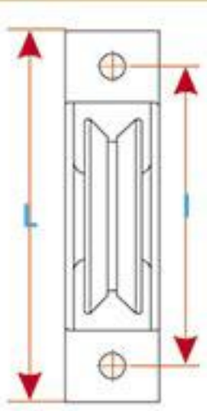

产品型号 (Item)	D (Φmm)	A (mm)	B (mm)	C (∠)	E (mm)	H (mm)	L (mm)	I (mm)	净重(N.W.) (g)
FSY(V)50	48	15	26	92°	42	13	100	85	260
FSY(V)60	58	17	26	92°	42	13	100	85	390
FSY(V)70	68	20	33	92°	53	13	136	110	590
FSY(V)80	78	20	33	92°	53	13	136	110	750
FSY(V)90	88	20	33	92°	70	15	152	127	1060
FSY(V)100	98	20	33	92°	70	15	152	127	1260

Item:FDY/FDV系列　　双 轴 承（Double bearing)



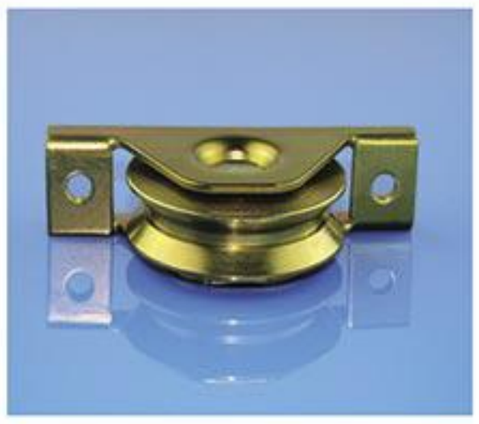

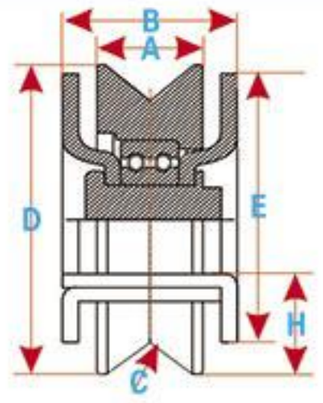

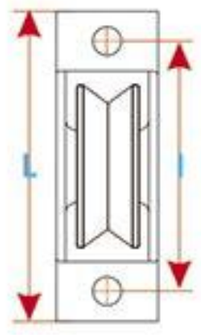

产品型号 (Item)	D (Φmm)	A (mm)	B (mm)	C (∠)	E (mm)	H (mm)	L (mm)	I (mm)	净重(N.W.) (g)
FDY(V)70	68	23	35	92°	53	13	136	110	730
FDY(V)80	78	23	35	92°	53	13	136	110	920
FDY(V)90	88	24	35	92°	70	15	152	127	1350
FDY(V)100	98	24	35	92°	70	15	152	127	1490
FDY(V)120	118	26	35	92°	72	19	185	150	2270

Item:FSU系列　　单 轴 承（Single bearing)





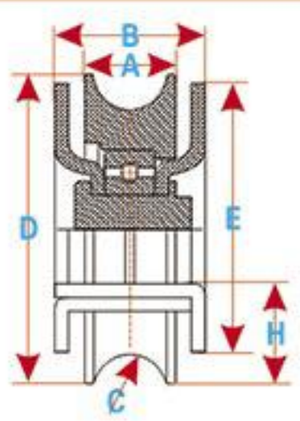

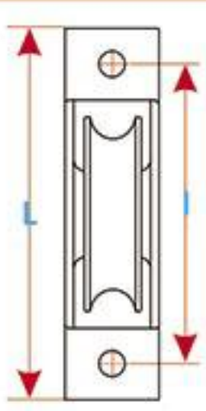

产品型号 (Item)	D (Φmm)	A (mm)	B (mm)	C (Φmm)	E (mm)	H (mm)	L (mm)	I (mm)	净重(N.W.) (g)
FSU50	48	15	26	13	42	13	100	85	250
FSU60	58	17	26	13	42	13	100	85	360
FSU70	68	20	33	16.5	53	13	136	110	570
FSU80	78	20	33	16.5	53	13	136	110	720
FSU90	88	20	33	16.5	70	15	152	127	1030
FSU100	98	20	33	16.5	70	15	152	127	1220

Item: FDU系列　　双 轴 承（Double bearing）



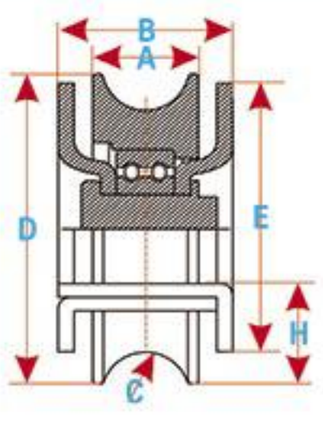

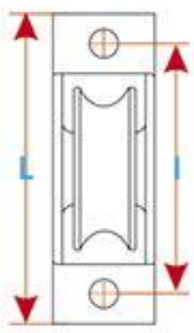

产品型号 (Item)	D (Φmm)	A (mm)	B (mm)	C (Φmm)	E (mm)	H (mm)	L (mm)	I (mm)	净重(N.W.) (g)
FDU70	68	23	35	20.5	53	13	136	110	690
FDU80	78	23	35	20.5	53	13	136	110	870
FDU90	88	24	35	20.5	70	15	152	127	1280
FDU100	98	24	35	20.5	70	15	152	127	1500
FDU120	118	26	35	20.5	70	19	185	150	2140

Item: JDY/JDV系列　　双 轴 承（Double bearing）

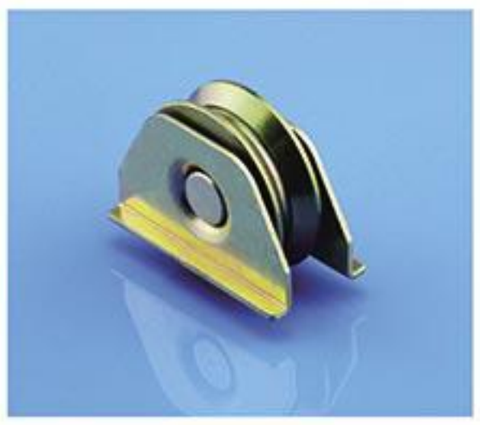
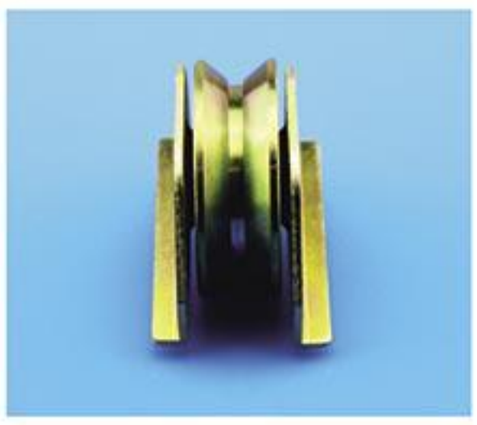
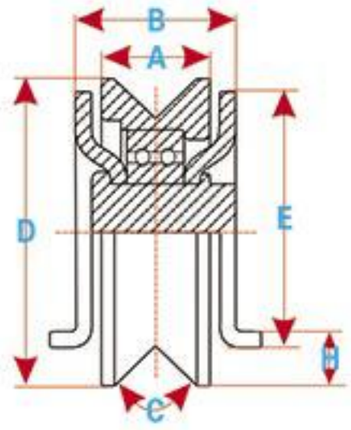

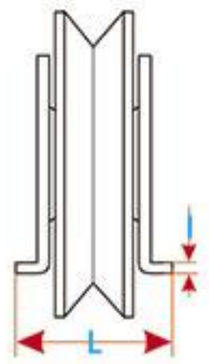

产品型号 (Item)	D (Φmm)	A (mm)	B (mm)	C (∠)	E (mm)	H (mm)	L (mm)	I (mm)	净重(N.W.) (g)
JDY(V)70	68	23	33	92°	51	21	47	2.5	560
JDY(V)80	78	23	33	92°	51	21	47	2.5	740
JDY(V)90	88	24	35	92°	67	16	48	3	1170
JDY(V)100	98	24	37	92°	67	21	48	3	1380

Item:JSY/JSV系列　　单 轴 承（Single bearing)

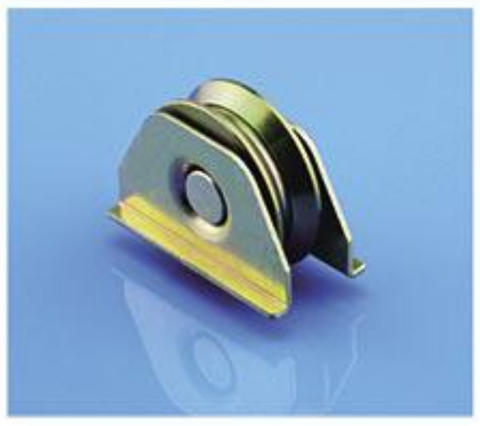

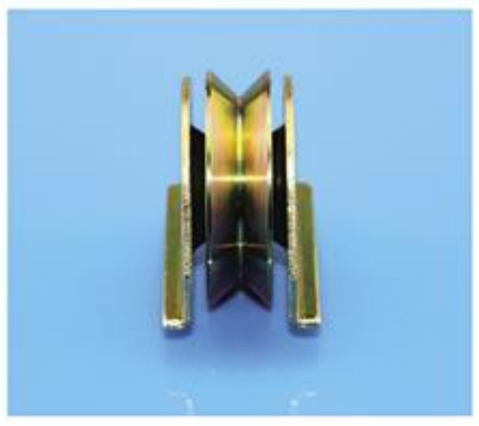

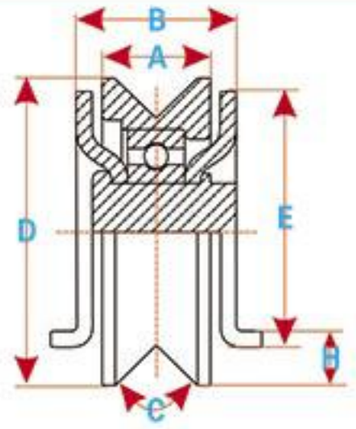

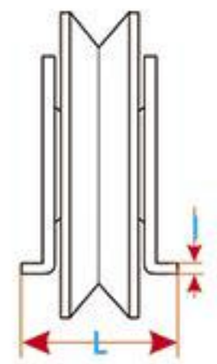

产品型号 (Item)	D (Φmm)	A (mm)	B (mm)	C (∠)	E (mm)	H (mm)	L (mm)	I (mm)	净重(N.W.) (g)
JSY(V)50	48	15	28	92°	41	7	38	2.5	220
JSY(V)60	58	17	28	92°	41	12	38	2.5	320
JSY(V)70	68	20	29	92°	51	16	44	2.5	530
JSY(V)80	78	20	29	92°	51	21	44	2.5	690
JSY(V)90	88	20	29	92°	67	16	44	3	1000
JSY(V)100	98	20	30	92°	67	21	46	3	1200

Item:JSU系列　　单 轴 承（Single bearing)





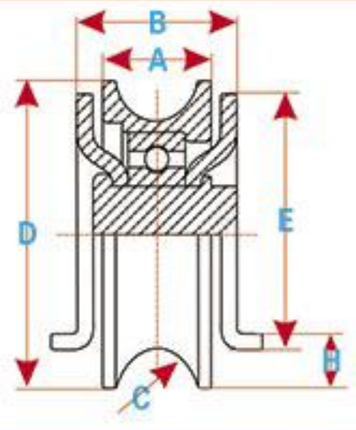

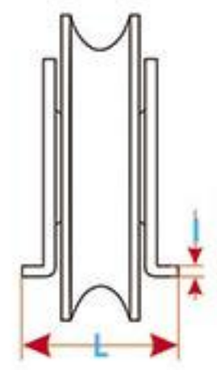

产品型号 (Item)	D (Φmm)	A (mm)	B (mm)	C (Φmm)	E (mm)	H (mm)	L (mm)	I (mm)	净重(N.W.) (g)
JSU50	48	15	28	13	41	7	38	2.5	220
JSU60	58	17	28	13	41	12	38	2.5	330
JSU70	68	20	29	16.5	51	16	44	2.5	530
JSU80	78	20	29	16.5	51	21	44	2.5	700
JSU90	88	20	29	16.5	67	16	44	3	1000
JSU100	98	20	30	16.5	67	21	46	3	1200

Item: 南美JSY/JSV系列　　单 轴 承（Single bearing)

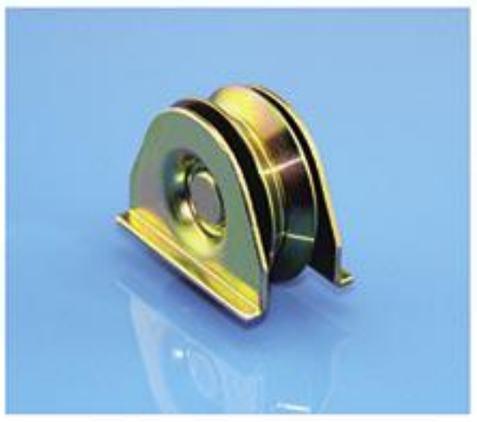
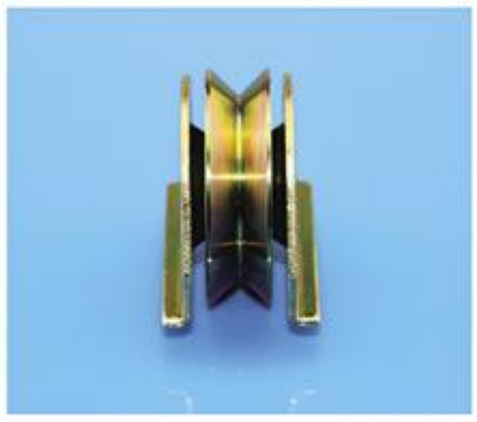
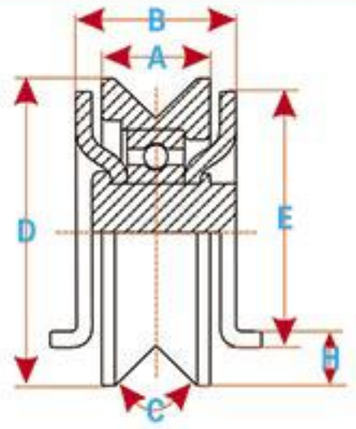

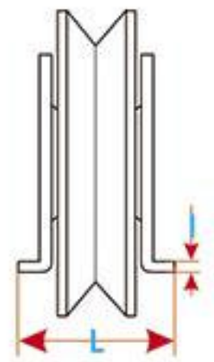

产品型号 (Item)	D (Φmm)	A (mm)	B (mm)	C (∠)	E (mm)	H (mm)	L (mm)	I (mm)	净重(N.W.) (g)
JSY(V)50	48	13	23	92°	40	7	38	2.0	180
JSY(V)64	62	16	23	92°	51	10	38	2.0	360
JSY(V)75	73	18	27	92°	60	11	42	2.5	550
JSY(V)85	83	20	27	92°	67	16	42	2.5	800
JSY(V)90	88	20	28	92°	67	19	42	2.5	910

Item: JDU系列　　双 轴 承（Double bearing)

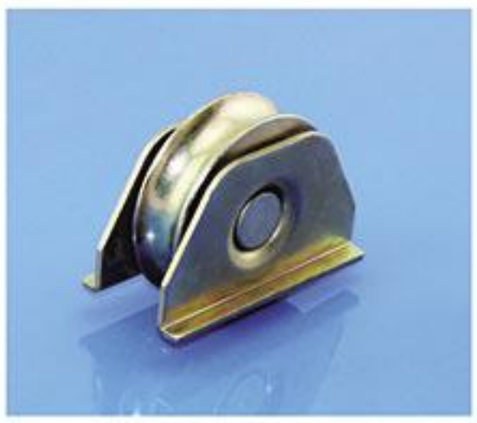

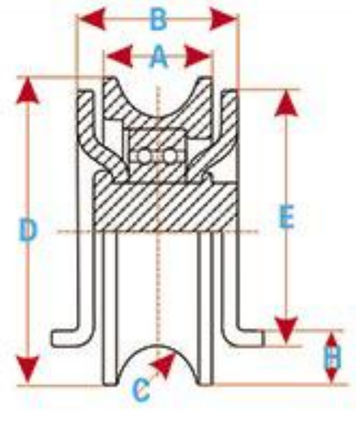

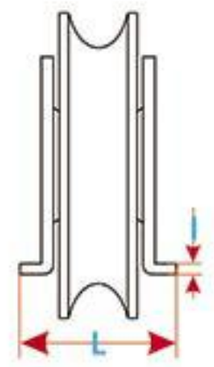

产品型号 (Item)	D (Φmm)	A (mm)	B (mm)	C (Φmm)	E (mm)	H (mm)	L (mm)	I (mm)	净重(N.W.) (g)
JDU70	68	23	33	20.5	51	16	47	2.5	520
JDU80	78	23	33	20.5	51	21	47	2.5	700
JDU90	88	24	35	20.5	67	16	48	3	1120
JDU100	98	24	37	20.5	67	21	48	3	1310

南美滑轮

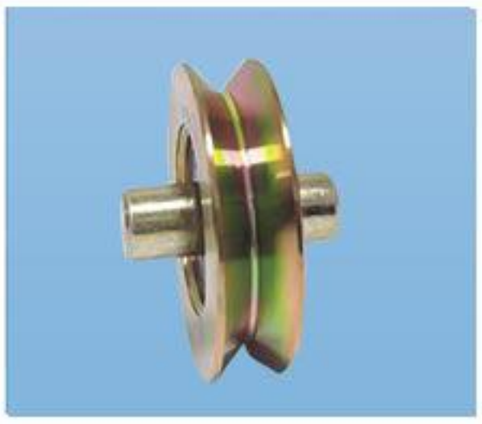

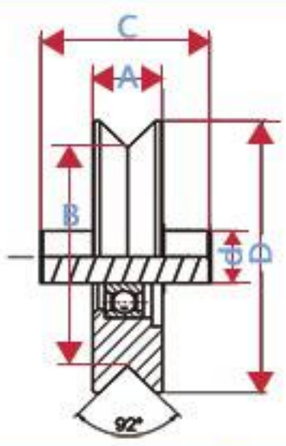

产品型号 (Item)	D (Φmm)	A (mm)	B (mm)	C (mm)	d (mm)	净重(N.W.) (g)
GSV/Y50	48	13	38	50	12	150
GSV/Y64	62	16	49	50	12	300
GSV/Y75	73	18	58	50	17	470
GSV/Y85	83	20	67	80	17	
GSV/Y100	98	20	84	80	17	1030

南美滑轮



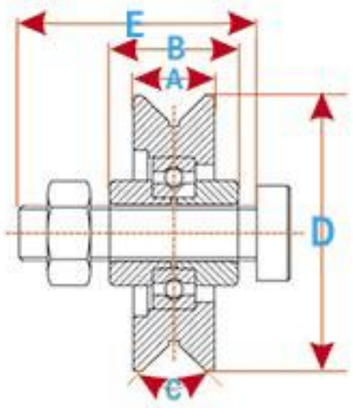

产品型号 (Item)	D (Φmm)	A (mm)	B (mm)	C (∠)	E (〃)	净重(N.W.) (g)
BSV/Y50	48	13	23.5	92°	3/8x16x1-3/4	170
BSV/Y64	62	16	23.5	92°	3/8x16x1-3/4	320
BSV/Y75	73	18	23.5	92°	1/2-13x1-3/4	500
BSV/Y85	83	20	30	92°	1/2-13x2-1/4	1040
BSV/Y100	98	20	30	92°	1/2-13x2-1/4	

八轮悬轮



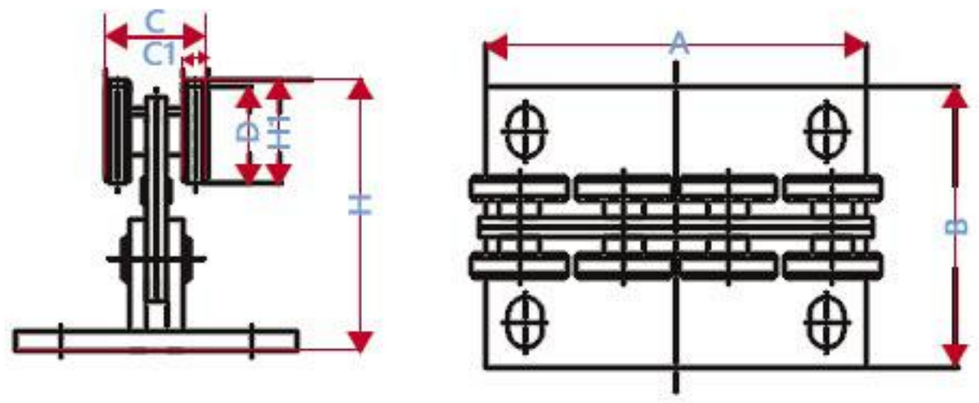

产品名称 (Product)	产品型号 (Item)	D (Φmm)	C (mm)	C1 (mm)	A (mm)	B (mm)	H (mm)	H1 (mm)	净重(N.W.) (g)
小八轮	L400	48	51	12.5	190	140	135	51.5	4700
中八轮	L600	68	72	15	300	150	169	74	12000

八轮悬轮



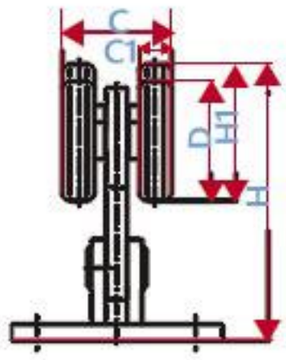

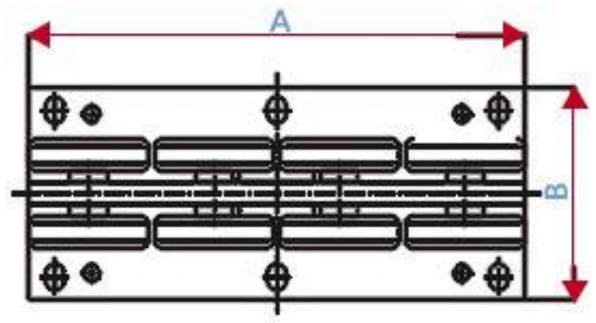

产品名称 (Product)	产品型号 (Item)	D (Φmm)	C (mm)	C1 (mm)	A (mm)	B (mm)	H (mm)	H1 (mm)	净重(N.W.) (g)
大八轮	L1200	113	103	30	470	200	260	129	44600

门兜



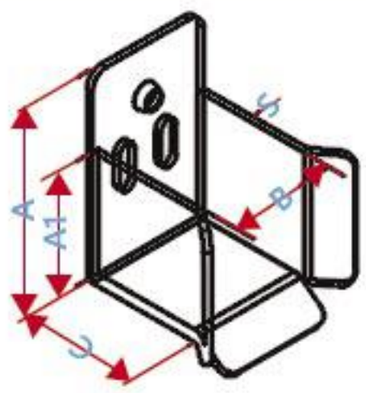

产品名称 (Product)	产品型号 (Item)	A (Φmm)	A1 (mm)	B (mm)	C (mm)	S (mm)	净重(N.W.) (g)
小门兜	T400	130	80	82	74	4	1050
中门兜	T600	168	106	100	79	4	1540
大门兜	T1200	222	154	145	83	4	2470

后盖



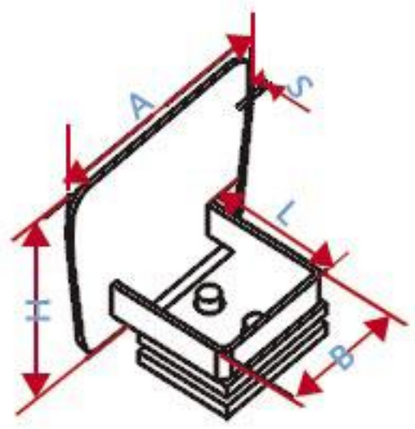

产品名称 (Product)	产品型号 (Item)	A (Φmm)	H (mm)	B (mm)	L (mm)	S (mm)	净重(N.W.) (g)
大后盖	H1200	139	142	95	86	3	960

后盖



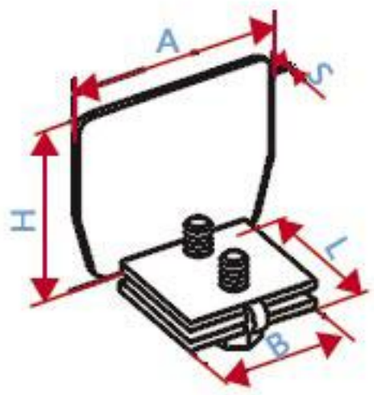

产品名称 (Product)	产品型号 (Item)	A (Φmm)	H (mm)	B (mm)	L (mm)	S (mm)	净重(N.W.) (g)
小后盖	H400	70	60	45	40	3	200
中后盖	H600	95	83	55	40	3	320

导向轮



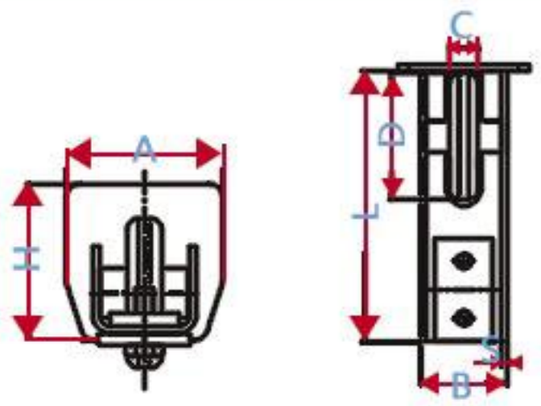

产品名称 (Product)	产品型号 (Item)	D (Φmm)	C (mm)	A (mm)	H (mm)	B (mm)	L (mm)	S (mm)	净重(N.W.) (g)
小导向轮	N400	65	15	68	68	45	140	3	1000
中导向轮	N600	75	22	100	89	62	144	3	1500
大导向轮	N1200	98	30	140	140	95	195	4	4010

轨道



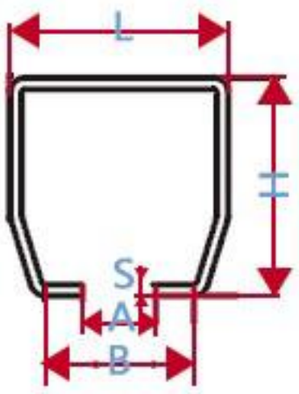

产品名称 (Product)	产品型号 (Item)	L (Φmm)	H (mm)	A (mm)	B (mm)	S (mm)	净重(N.W.) (kg)
小八轮轨道	XG8S	70	59	22	50	3.5	6
中八轮轨道	XG8M	94	85	33	71	5	11.8
大八轮轨道	XG8G	136	142	38	104	6	21.8

U型支架滑轮



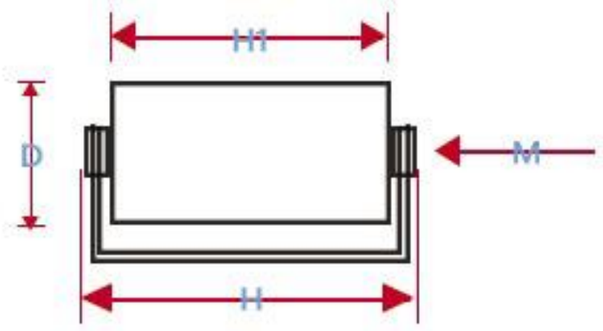

产品名称 (Product)	产品型号 (Item)	D (Φmm)	H (mm)	H1 (mm)	M	净重(N.W.) (g)
U型支架滑轮	8055	55	118	80	12	500

尼龙轮



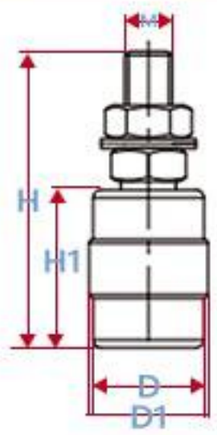

产品型号 (Item)	D (Φmm)	D1 (Φmm)	H (mm)	H1 (mm)	M (Φmm)	净重(N.W.) (g)
NL30*40	28	30	76	40	12	120
NL40*48	40	42	85	48	12	150
NL40*60	40	42	96	60	14	220

脚踏开门器





产品型号 (Item)	A (mm)	B (mm)	C (mm)	D (mm)	E (mm)	净重(N.W.) (g)
JTB-01	50	30	58	32	8	70
JTB-02	100	30	62	69	11.5	200
JTB-03	110	30	86	75	11	270

Item: D V　　净重（N.W.）: 1.23kg/m


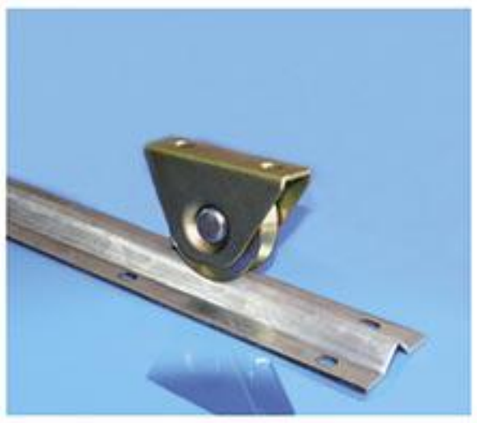
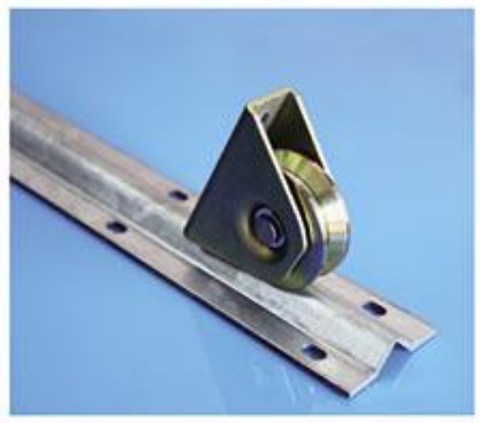

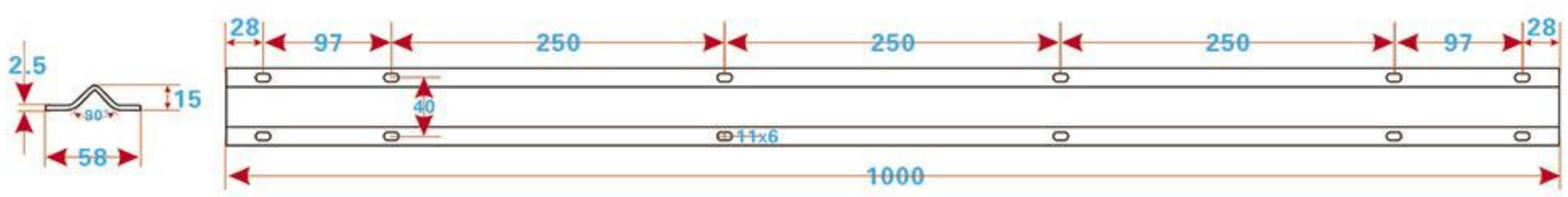

Item: R8　　净重（N.W.）: 1.23g/m





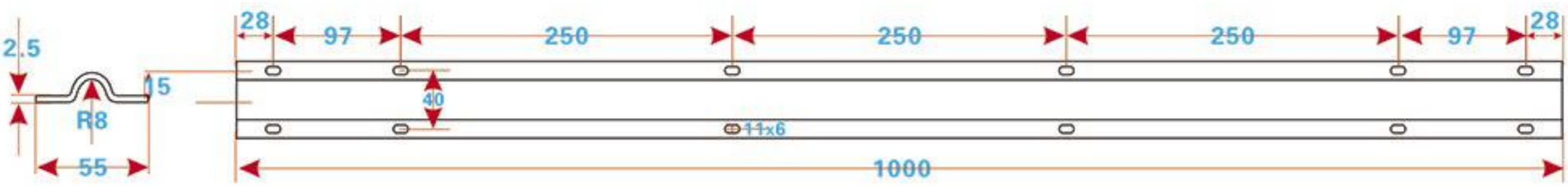

Item: R10　　净重（N.W.）: 1.47kg/m

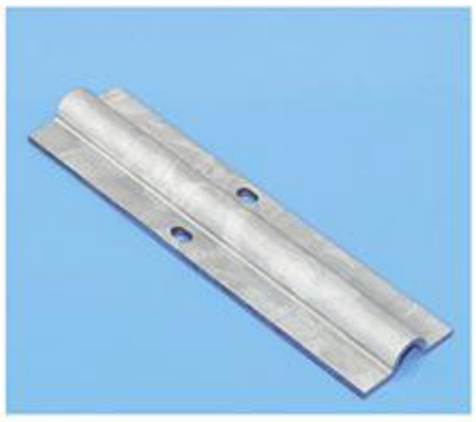



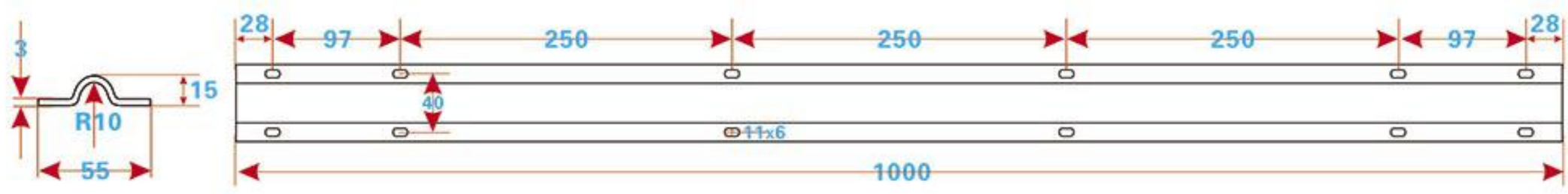

庭院门套装系列 Sliding Gate Hardware Kit

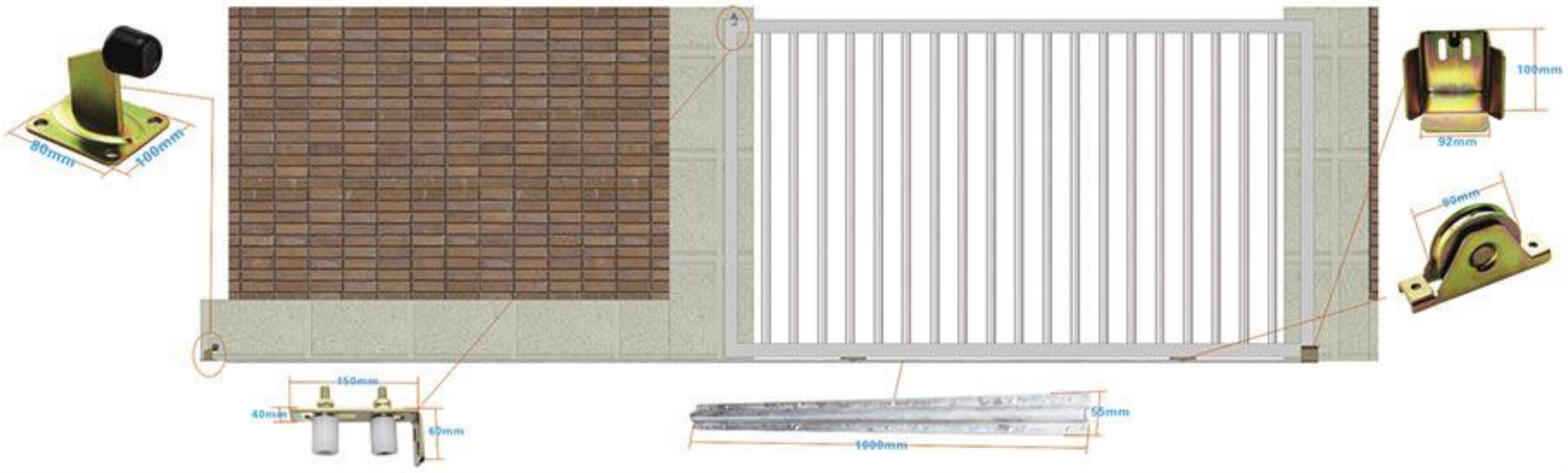



ITEM: F600 (Upper Guide Nylon Roller Braket) 尼龙轮框架 净重 (N.W.): 2300g

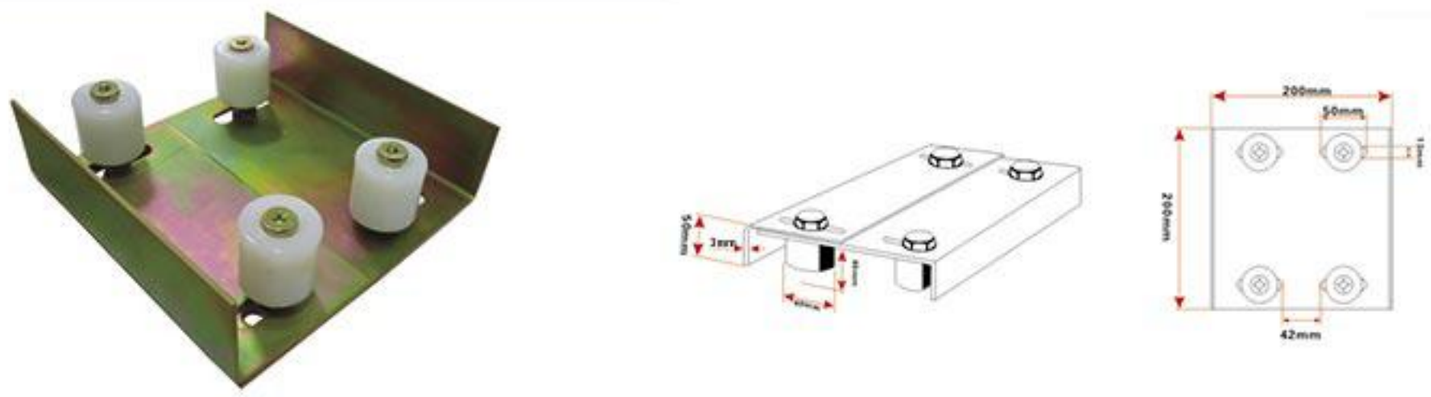

ITEM: F1200 (Upper Guide Nylon Roller Braket) 尼龙轮框架 净重 (N.W.): 3600g

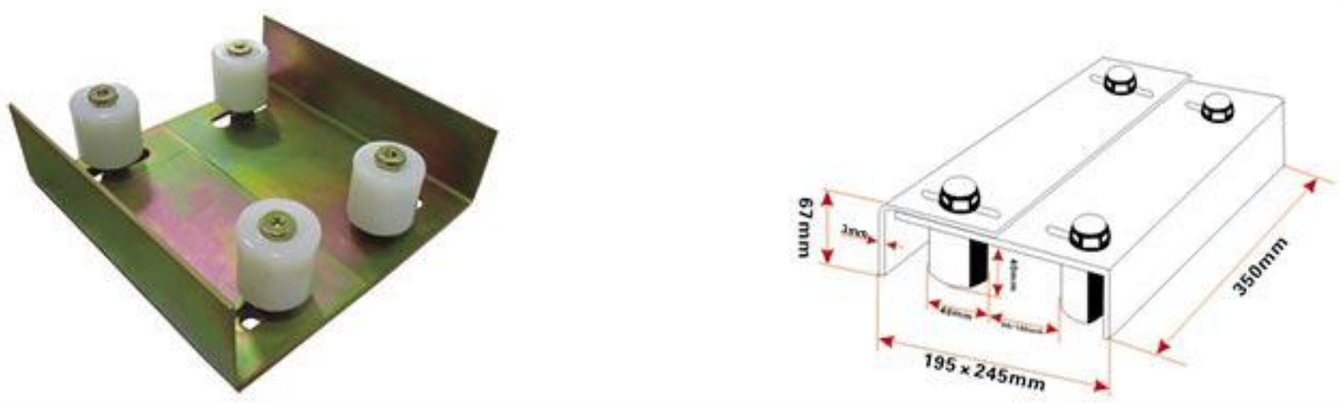

ITEM:BJ-01 (Dustpan) 簸箕 净重 (N.W.): 980g



ITEM:BJ-02 (Dustpan) 簸箕 净重 (N.W.): 480g

